FTG | KÄLLEFALL

FB50D

Entdecken Sie die Freude an der Leistung

- Max. zulässiges Gesamtgewicht von 7 000 kg
- Maximale Ladelänge 3,7 m
- Forstkrankombination bis 6,9 m Reichweite

Rückewagen FB50D

Der FTG Källefall Anhänger FB50D hat eine Ladekapazität von 5 000 kg und ein zulässiges Gesamtgewicht von 7 000 kg.

Der FB50D ist ein kompakter Forstanhänger mit einer Kranauswahl von 4,2 m bis 6,9 m Reichweite. Es eignet sich für den Transport von Brennholz, Faserholz und anderen Holzstämmen.

Der Einachsrückewagen FB50D verfügt über einen Doppelrohrrahmen, stabilen Schutzgitter, starre und gerade Deichsel ohne Lenkung, Flansch-Zugöse Ø 40 mm, teleskopische A-Abstützung mit innenliegenden Zylindern und Sperrventile, Schutzblech für Reifen, Rungenbefestigung, Zurösen für Spanngurt, 2 Rungentaschen hinten zum Querladen, fest angebauten LED-Rückleuchten, insgesamt von 4 Rungenpaare mit 8 gebogenen Rungen und Bereifung 400/60-15.5 mit Rillenprofil und Ventilschutz.

Um den spezifischen Bedürfnissen jedes Benutzers gerecht zu werden und die Einsatzbereiche zu erweitern, verfügen FB50D-Anhänger über eine breite Palette an Optionen und Zubehör.

FB50D kombiniert mit FTG Källefall Forstkran bietet hohe Zuverlässigkeit und Effizienz.

Passende Kombination mit Kränen

- FB42L
- FB47L
- FB51L
- FB53T
- FB63T
- FB63TS
- FB69T

Technische Eigenschaften
Rückewagen mit Standardausrüstung

Parameter	*FB50D*	*Parameter*	*FB50D*
Zul. Gesamtgewicht *, kg	7 000	Bereifung	400/60-15.5
Nutzlast, kg	5 000	Hydr. Deichsellenkung	-
Schutzgitterfläche m^2	1,6	Hydr. Stützfüße	Teleskopisch
Eigengewicht *, kg	1200	Rungenpaare	4
Ladelänge, m	3,7	Rungen	8
Rahmen, mm	140x80		

* Gewichte können je nach Ausstattung abweichen

Technische Zeichnungen

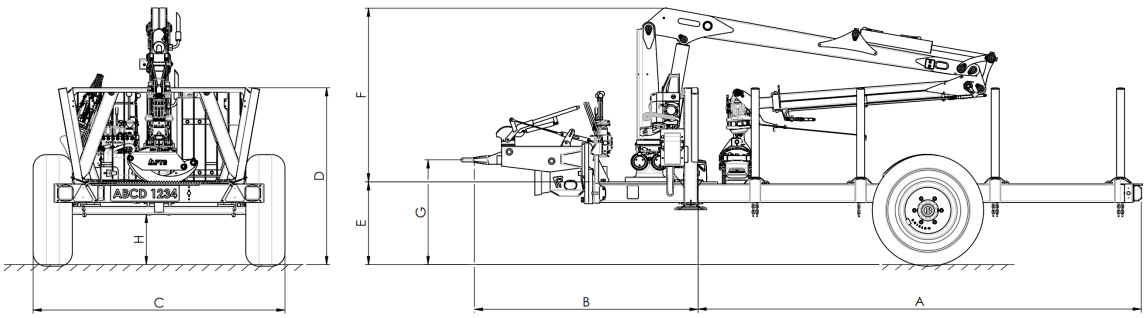

Anhänger	*Kran*	*Bereifung*	*A*	*B*	*C*	*D*	*E*	*F*	*G*	*H*
FB50D	FB42L	400/60-15.5	3660	1885	2100	1665	1100	1230	625-825	450
	FB47L		3660	1885	2100	1665	1100	1330	625-825	450
	FB51L		3660	1885	2100	1665	1100	1390	625-825	450
	FB53T		3660	1885	2100	1665	1100	1330	625-825	450
	FB63TS		3660	1885	2100	1665	1100	1360	625-825	450
	FB69T		3660	1885	2100	1665	1100	1450	625-825	450

* Abmessungen können je nach Ausstattung abweichen

FB50D Zubehör

Eigenölversorgung		Werkzeugkiste mit Deckel		Greiferhalter	
Stehpodest mit Leiter	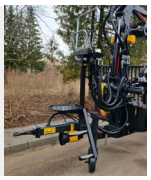	Stehpodest mit Sitz		Kurbelstützfuß	
Stützfuß		Stützrad		Reisigwanne	
Schutzplatten für Stützbeine		Kanisterhalter mit Tank		Radkeile	
Holzboden		Bereifung 480/45-17 Stollenprofil			

Bremssystem Optionen

- Auflaufbremse
- Hydraulikbremse
- Druckluftbremse

Deichsel Optionen

- Deichsel mit Obenanhängung

FTG

FTG BALTIC UAB

Dūmų st. 3 K20
LT-11119 Vilnius, Litauen
+370 5 246 23 18
sales.vilnius@ftgforest.com

Für mehr Informationen: www.ftgkallefall.com

Durch die Kombination unseres schwedischen Erbes mit ständiger Innovation, die sich an den Bedürfnissen der Kunden orientiert, entwickeln wir Forstanhänger und Krane, die durch ihre gleichbleibend gute Leistung überzeugen.

FTG Källefall Rückewagen können durch anspruchsvolles Gelände fahren und sind robust gebaut, um den harten Bedingungen im Wald standzuhalten. Das Gesamtgewicht der Anhänger variiert zwischen 1,9 und 16 Tonnen. Unsere Anhänger können mit Forstkranen mit einer Reichweite von 4,0 bis 9,4 Metern ergänzt werden. Källefall Kräne sind stark, schnell und einfach zu bedienen. Wir bieten auch eine große Auswahl an Holz-, Energieholz-, Schalengreifern und anderem Zubehör, um den unterschiedlichen Arbeitsanforderungen gerecht zu werden.